200-СН-003-2-02 Лист Брон 1

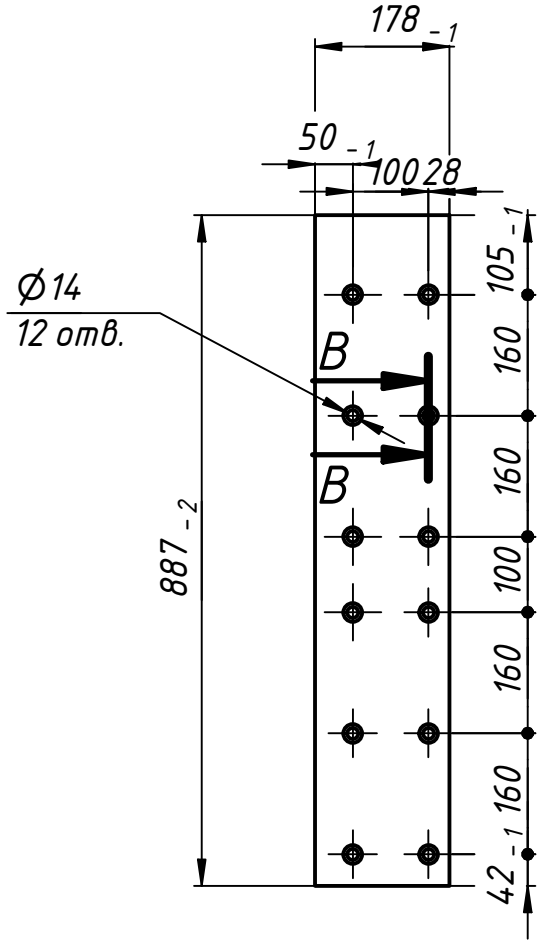

B–B (1 : 4)

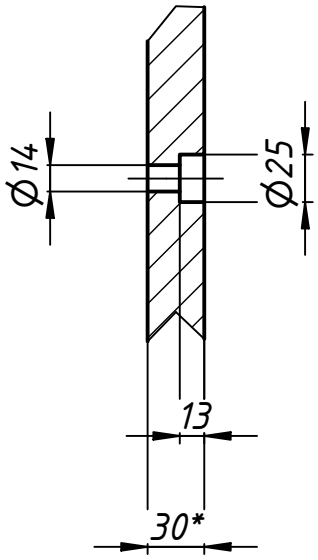

1 штук

					200-СН-003-2-02 Лист Брон 1		
Изм.	Лист	№ докум.	Подп.	Дата	Лист	Лит.	Масса: 4,1 / Масштаб: 1 : 10
Разраб.		d.khachidze		01.04.2025		Лист	Листов 1
Пров.							
Т. контр.							
Нач.отд.					Полиэтилен	LTD "foladi"	
Н. контр.							
Утв.							

Перв. примен.

Справ. №

Подп. и дата

Инв. № дубл.

Взам. инв. №

Подп. и дата

Инв. № подл.

Копировал

Формат А4